GAP

GRUPO ALUMINIOS DE PRECISIÓN

FUNDICIÓN DE ALUMINIO EN ARENA

GAP
GRUPO ALUMINIOS DE PRECISIÓN

ACERCA DE GAP

GAP es un proveedor de servicio total, que ofrece a sus clientes: desde el desarrollo de la pieza fundida hasta la entrega de piezas de aluminio totalmente acabadas, bien sea mecanizadas, pintadas y/o ensayadas.

En nuestras instalaciones ubicadas en Burgos con una extensión de 42.000 m2, que incluyen una fábrica productiva de 12.000 m2, producimos piezas utilizando las tecnologías de fundición por arena verde y fundición por arena química. Nuestras modernas instalaciones, operativas desde 2008, cuentan con una capacidad de fusión de cerca de 10.000 t/año y ya hoy sirven a nuestros clientes en diversas partes del mundo.

GAP es responsable de la gestión del proceso entero de la fundición, desde el diseño del moldeo de la pieza, la fabricación de los utillajes, el proceso de fusión de la pieza, el mecanizado, el ensayado y el tratamiento superficial. Proveemos piezas de fundición de aleación ligera de aluminio con un rango de peso entre 0,1 kg hasta 1.000 kg.

Nuestra meta es proveer soluciones técnicas, dentro del campo de la fundición de aluminio, altamente integradas y válidas para diversas industrias a nivel internacional.

ISO 9001
Quality management

ISO 14001
Environmental management systems

DNV-GL
Marine equipment manufacturing

SVTI Vorschrift 704/501
gas-insulated high-voltage, high-pressure equipment

Bureau Veritas
Marine & Offshore

Lloyd´s Register
MARINE

Korean Register

American Bureau of Shipping

Nippon Kaiji Kyokai

MERCADOS

Nuestra cartera de clientes es una muestra del éxito que está teniendo GAP en el campo de la fundición de aluminio. Clientes internacionales de diversas industrias confían en GAP como un proveedor de elevada calidad y competitividad, un socio de confianza. Nuestros clientes creen en nuestro proyecto y continúan apoyando nuestro rápido crecimiento.

Entre otros mercados, en la actualidad proveemos piezas para los siguientes sectores: Medicina, Energía, Ingeniería Mecánica, Camiones y demás vehículos industriales, Motores industriales y afines, Defensa, Mineria, Industria de fabricación de bombas de vacío,...

Nuestra tecnología se puede adaptar a diferentes sectores industriales y esa es una de las razones de nuestro continuo crecimiento, captando nuevos clientes y nuevas aplicaciones para piezas fundidas en aluminio.

DISEÑO Y DESARROLLO

Nuestra oficina técnica hará realidad sus requerimientos de piezas fundidas en aluminio mediante el desarrollo de la solución que mejor se adapte a su proyecto.
Nuestros técnicos le apoyarán para que alcance el mejor diseño que garantice un rendimiento óptimo que cumpla con el 100% de sus expectativas.
Nuestra capacidad y experiencia serán de utilidad para poder aplicar correctamente las ventajas del uso del aluminio en su área tecnológica: alta conductividad eléctrica y térmica, bajo peso, alta resistencia a la corrosión, mecanizado..., además de tratarse de un material no agresivo con el medio ambiente.

TALLER DE MODELOS

En nuestro taller de modelos, se juntan la tradición de algunos de los mejores técnicos que disponen de una amplia trayectoria en la fabricación de modelos de fundición, con un equipo de jóvenes especialistas, junto con unas instalaciones modernas, para lograr la combinación perfecta.
Nuestra capacidad para la fabricación y reparación de modelos nos asegura la flexibilidad, la precisión requerida y una rápida reactividad, necesarias para el desarrollo de nuevos proyectos cumpliendo los plazos demandados por el cliente.

PRODUCCIÓN DE MACHOS

Nuestro taller de machería está equipado con disparadoras de machos automáticas, para la realización desde machos de tamaño pequeño a grande.
El suministro de la arena es también automático.
Los machos se pueden recubrir con pinturas sintéticas para conseguir un acabado liso, para garantizar una superficie regular.

MOLDEO EN ARENA VERDE

GAP
GRUPO ALUMINIOS DE PRECISIÓN

Nuestro proceso de moldeo en arena verde ofrece un balance óptimo entre unas inversiones razonables en utillaje de fabricación y unas altas tasas de productividad al contar con una línea de moldeo y llenado totalmente automatizada.
Esta línea provee una alta flexibilidad debido a la rapidez en la gestión de cambio de utillajes para el moldeo de una referencia diferente de una manera muy sencilla, lo cual hace a la línea también adaptable para pequeñas series.
Esta línea automática, en combinación con la tecnología para la fabricación automática de machos de arena, con una zona flexible de desarenado y corte de sobrantes, ofrece una producción con un alto nivel de calidad, y una alta productividad.
El tamaño de la caja -1000x750x500 mm- hace a la línea ideal para piezas de serie. A la fecha, nuestros técnicos han sido capaces de producir piezas de hasta 80 kg incluyendo piezas con geometrías complicadas y varios machos de arena.

MOLDEO EN ARENA QUÍMICA

En el caso de que su aplicación requiera piezas más grandes o geometrías más complicadas, con nuestras dos líneas de moldeo en arena química, usted encontrará la mejor solución, siempre con un alto nivel de flexibilidad y un nivel de costo de utillaje muy razonable.
En nuestra línea de moldeo químico automatizada, encontrará una instalación rápida y capaz de producir piezas grandes y complejas.
Y para aquellas piezas con complejidad extrema, tiene a su disposición nuestra segunda línea de moldeo químico en la que casi cualquier solución técnica es posible.
El tamaño de la caja es casi ilimitado y a día de hoy, nuestros técnicos han sido capaces de fabricar piezas de hasta 1.000 kg.

TRATAMIENTO TÉRMICO

La precisión y la productividad en el Tratamiento Térmico es alcanzada con nuestro horno continuo en el que la secuencia del tratamiento térmico es llevada a cabo de manera automática para garantizar la estabilidad del proceso.
La vigilancia del proceso queda garantizada a través de un sistema de registro digital. Los datos recogidos aseguran una correcta documentación y análisis de cada carga en el horno.
Las propiedades mecánicas son revisadas adecuadamente en cada tratamiento y nuestro sistema de trazabilidad cumple con los estándares más fiables.

ENSAYOS NO DESTRUCTIVOS

En nuestras modernas instalaciones, las piezas de aluminio fundidas pueden ser revisadas en nuestra máquina de Rayos X.
La estructura y sanidad de las piezas es controlada y los resultados de las pruebas son almacenados electrónicamente para su verificación posterior.
El espesor también es controlado utilizando un medidor por ultrasonidos. Adicionalmente, otros END (como de líquidos penetrantes...) pueden ser llevados a cabo siguiendo los estándares internacionales o atendiendo las necesidades del cliente a través de entidades colaboradoras certificadas.

METALURGIA

Nuestra fundición está totalmente equipada con un completo laboratorio metalúrgico, el cual es utilizado para determinar las características químicas de cada lote , así como para el control de las condiciones de fusión del material antes del vertido del aluminio en molde.
Certificados 3.1 son emitidos para cada pieza enviada, de acuerdo a los requerimientos del cliente.

EQUIPOS DE MEDICIÓN

Nuestro sistema de medición de coordenadas 3D CNC, comprueba la precisión de nuestras piezas de aluminio fundida, de nuestros modelos y de las piezas mecanizadas.
Disponga de mediciones completas y precisas de todos sus productos gracias a escáner láser 3D de GAP. Este escáner permite superimponer el modelo fundido al diseño original y calcular cualquier desviación con la máxima precisión.
Estas máquina se encuentran en una sala a temperatura controlada, aisladas del entorno de la fundición.
Suministramos Informes completos de dimensiones y características a nuestros clientes, bajo solicitud.

MECANIZADO CNC, PINTURA, ENSAYOS DE PRESIÓN Y ESTANQUEIDAD

Nuestra empresa se responsabiliza de todas las etapas y procesos de la cadena de suministro. Esto permite a nuestros clientes mejorar la calidad final del producto que reciben y el trato con un solo proveedor de referencia a lo largo de todo el proceso.
El mecanizado CNC y los ensayos de presión y estanqueidad son los procesos de valor añadido más apreciados por nuestros clientes globales.
En cada caso escogemos el proceso que mejor se adapte del portafolio de nuestros partners.
En el caso de la pintura, ofrecemos un amplio rango de procesos de pintado a medida para pequeños lotes o para proyectos de gran volumen teniendo en cuenta las diferentes medidas y rendimientos.

GAP
GRUPO ALUMINIOS DE PRECISIÓN

PRODUCTOS

INDUSTRIAL

410 x 440 x 170 mm
16″ x 18″ x 7″

13 kg
29 lb

AlSi7Mg0,6

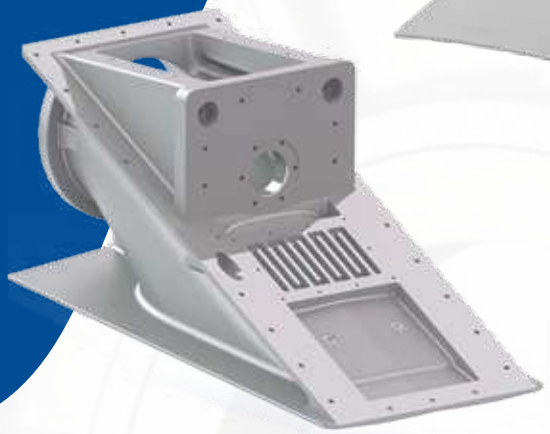

MARINA

810 x 390 x 360 mm
32″ x 16″ x 14″

29 kg
64 lb

AlSi7Mg0,3 T6

GRANDES MOTORES

560 x 390 x 525 mm
22″ x 16″ x 21″

52 kg
114 lb

AlSi7Mg0,3 T6

ENERGÍA

650 x 555 x 450 mm
26″ x 22″ x 18″

77 kg
169 lb

AlSi7Mg0,3 T6

ENERGÍA

890 x 320 x 280 mm
36″ x 13″ x 11″

18 kg
40 lb

AlSi10Mg

DEFENSA

490 x 820 x 210 mm
20″ x 33″ x 8″

29 kg
64 lb

AlSi7Mg0,3 T6
(Pieza con insertos de hierro)

INDUSTRIAL

1200 x 1200 x 160 mm
48″ x 48″ x 6″

36 kg
79 lb

AlSi7Mg0,3 T6

ENERGÍA

630 x 525 x 420 mm
25″ x 21″ x 17″

37 kg
81 lb

AlSi7Mg0,3 T6

ENERGÍA

585 x 340 x 250 mm
23″ x 14″ x 10″

38 kg
84 lb

AlSi7Mg0,3 T6

MARINA

1250 x 140 x 735 mm
50″ x 6″ x 29″

240 kg
528 lb

AlSi7Mg0,3 T64

MARINA

2680 x 930 x 670 mm
107″ x 37″ x 27″

315 kg
693 lb

AlSi7Mg0,3

AGRICULTURA

320 x 680 x 645 mm
13″ x 27″ x 26″

43 kg
95 lb

AlSi7Mg0,3 T6

INDUSTRIAL

300 x 270 x 270 mm
12″ x 11″ x 11″

12 kg
26 lb

AlSi7Mg0,3 T6

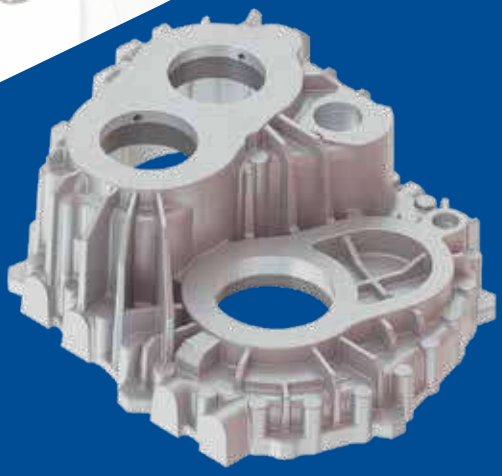

DEFENSA

700 x 580 x 270 mm
28″ x 23″ x 11″

43 kg
95 lb

AlSi7Mg0,3 T6
(Pieza con insertos de hierro)

GAP
GRUPO ALUMINIOS DE PRECISIÓN

PRODUCTOS

PETRÓLEO Y GAS

350 x 265 x 270 mm
14″ x 11″ x 11″

21 kg
46 lb

AlSi7Mg0,6 T6

ENERGÍA

965 x 765 x 670 mm
39″ x 31″ x 27″

112 kg
246 lb

AlSi7Mg0,3 T6

MOTOR CAMIÓN

550 x 535 x 185 mm
22″ x 21″ x 7″

20 kg
44 lb

AlSi7Mg0,3 T6

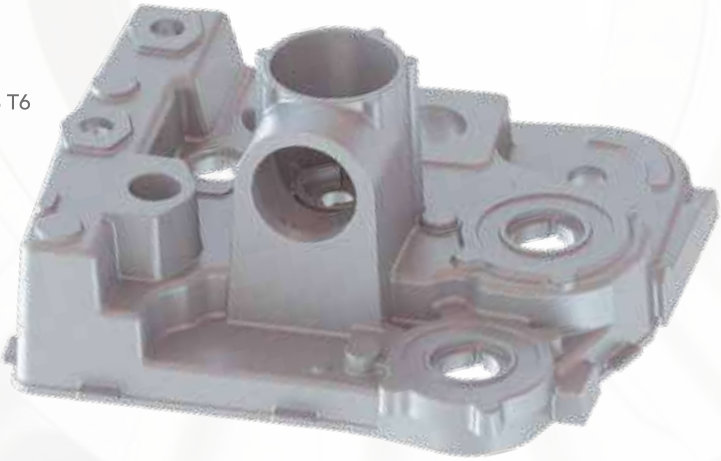

AGRICULTURA

920 x 425 x 955 mm
37″ x 17″ x 38″

78 kg
172 lb

AlSi7Mg0,3 T6

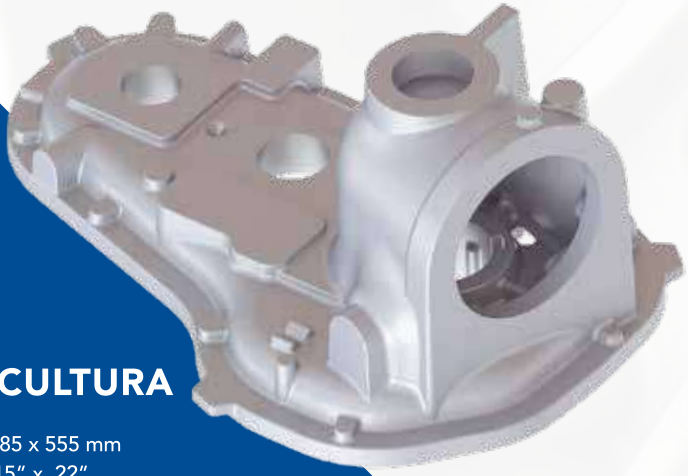

AGRICULTURA

905 x 385 x 555 mm
36″ x 15″ x 22″

44 kg
97 lb

AlSi7Mg0,3 T6

ENERGÍA

850 x 775 x 300 mm
34″ x 31″ x 12″

80 kg
176 lb

AlSi7Mg0,3 T6

INDUSTRIAL

630 x 405 x 255 mm
25″ x 16″ x 10″

28 kg
62 lb

AlSi10Mg

AUTOMÓVIL

250 x 290 x 330 mm
10″ x 12″ x 13″

10 kg
22 lb

AlSi7Mg0,6 T6

AUTOMÓVIL

240 x 255 x 175 mm
10″ x 10″ x 7″

4 kg
9 lb

AlSi7Mg0,6 T6

FERROCARRIL

375 x 350 x 360 mm
15″ x 14″ x 14″

15 kg
33 lb

AlSi7Mg0,3 T6

INDUSTRIAL

810 x 600 x 540 mm
32″ x 24″ x 22″

70 kg
154 lb

AlSi7Mg0,3

GRANDES MOTORES

715 x 675 x 255 mm
29″ x 27″ x 10″

63 kg
139 lb

AlSi7Mg0,3 T5

MOTOR CAMIÓN

585 x 420 x 355 mm
23″ x 17″ x 14″

23 kg
51 lb

AlSi7Mg0,3 T6

ENERGÍA

545 x 315 x 315 mm
22″ x 13″ x 13″

13 kg
29 lb

AlSi10Mg

FERROCARRIL

355 x 190 x 365 mm
14″ x 8″ x 15″

13 kg
29 lb

AlSi7Mg0,3 T6

GRANDES MOTORES

480 x 420 x 250 mm
19″ x 17″ x 10″

18 kg
40 lb

AlSi7Mg0,3 T6

GAP
GRUPO ALUMINIOS DE PRECISIÓN

GRUPO ALUMINIOS
DE PRECISIÓN SLU
Merindad de Cuesta Urria 26
ES-09001 BURGOS / ESPAÑA

+34 638 355 751

www.alu-gap.com

MAD
Aeropuerto Internacional de Madrid
2 horas

BIO
Aeropuerto Europeo Bilbao
1,5 horas

RGS
Aeropuerto Regional de Burgos
15 minutos

TIR
Irún, frontera con Francia
2 horas